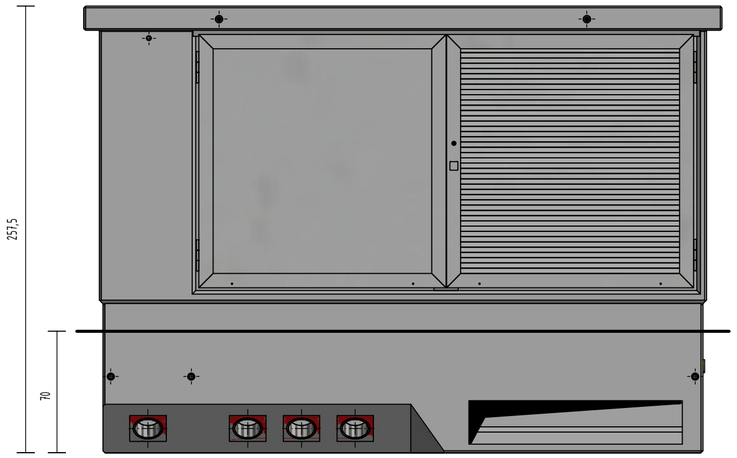


Ansicht A

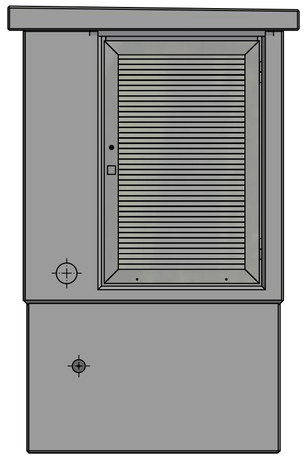

Ansicht B

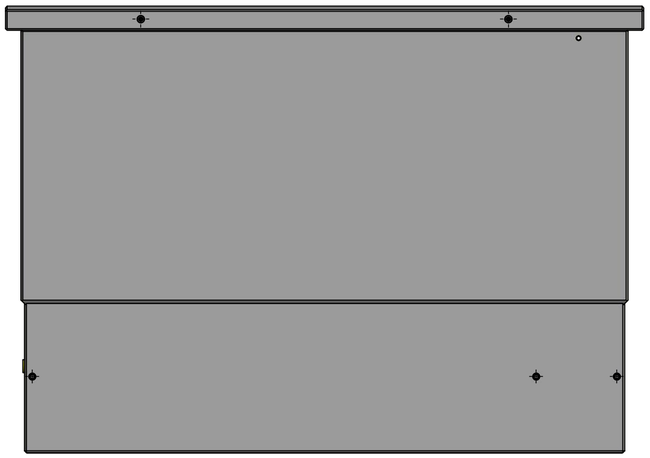

Ansicht C

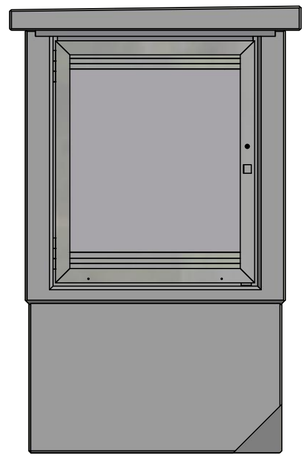

Ansicht D

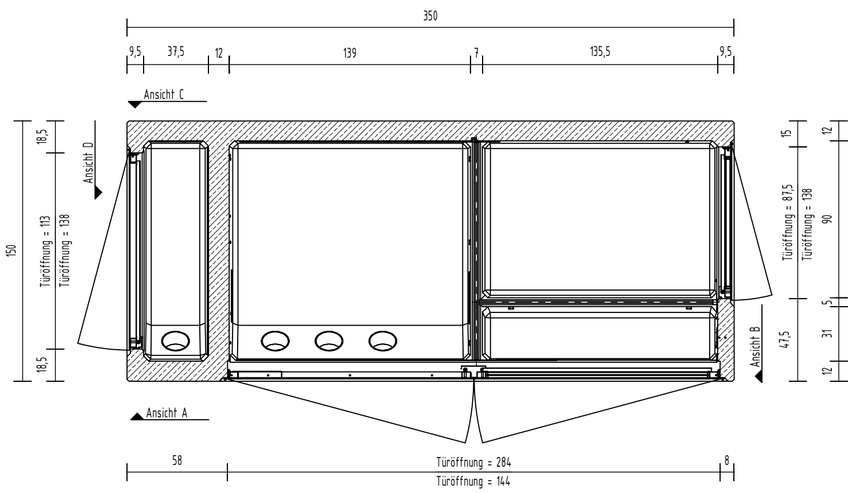


Grundriss

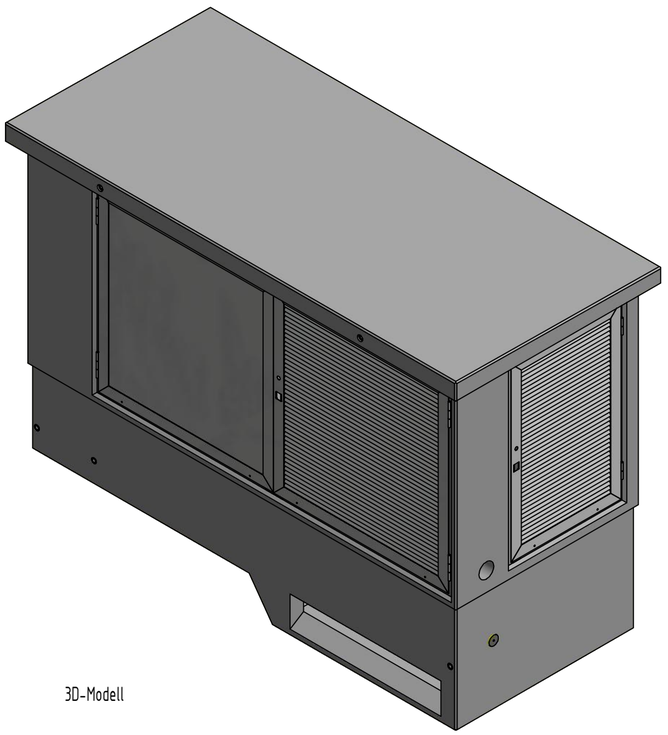

3D-Modell

| Pos. | Anzahl | Artikelnummer | Bezeichnung | ZULIEFERER | Größe | Länge | MATERIAL | VOLUMEN | GEWICHT |
|---|---|---|---|---|---|---|---|---|---|
| 4 | 1 | 37000716 | Alutür 1128x1376 | | | | Alu eloxiert | 0 m^3 | 17 kg |
| 3 | 1 | 37000550 | Alutür 875x1380 | | | | Alu eloxiert | 0 m^3 | 20 kg |
| 2 | 1 | 37000701 | Alutür 2833x1439 | | | | Alu eloxiert | 0 m^3 | 48 kg |
| 1 | 1 | 30000307-01 | HKP-E Typ: G01 | | | | | 3,4 m^3 | 7477 kg |
| | | | HKP-E Typ: G01 | | | | | GESAMTGEWICHT: | 7562 kg |

**TRANSPORTANKER/TRANSPORTSICHERUNG**

| | |
|---|---|
| TRANSPORTANKER | 6 x Gewindeanker SL30, abgewinkelt |
| TRANSPORTSICHERUNG | 6 x Gewindeanker SL30, abgewinkelt |

# Kundenzeichnung

Nr.: 19-B-4351-00.0

| Maßstab: | Format: | Blatt: |
|---|---|---|
| 1 : 25 | A2 | 1 |

| Revision: | Datum: | Name: | geändert: |
|---|---|---|---|
| | | | |

| erstellt durch: | erstellt am: | Unterschrift: |
|---|---|---|
| TAV | 14.11.2019 | |
| interne Freigabe durch: | interne Freigabe am: | Unterschrift: |
| | | |

Projektleiter:

Auftraggeber:

Bauvorhaben, Projekt, Bauort:

HKP-E Typ: G01
Alu-Einbauteile

Darstellung:

Grundriss, Ansicht, 3D-Modell

GRÄPER

BETON - UND ENERGIETECHNIK
HEINRICH GRÄPER GMBH & CO. KG

Ida-Gräper-Weg 26197 Ahlhorn
Am Buchweizenberg 16909 Heiligengrabe
WEB www.graeper.de E-MAIL info@graeper.de

Für diese Zeichnung behalten wir uns alle Eigentums- und Urheberrechte vor. Sie darf ohne unsere vorherige Zustimmung weder vervielfältigt noch Dritten zugänglich gemacht werden.